FORMULARIO DE COTIZACION NRO. 09445

DATOS DEL PROVEEDOR

FECHA: 29/01/2024

NOMBRE: _____

NIT: _____

DIRECCION: _____

CIUDAD: _____

TELEFONO: _____

CORREO _____

Favor sírvase cotizarnos precios por los Ítems que detallamos a continuación de acuerdo a la características que consideramos, mencionando: marca, procedencia, tiempo de entrega, precios unitarios y totales en moneda nacional o extranjera, según sea el caso. Los precios deben considerar impuestos de ley

ITEM	CANTIDAD	UNIDAD	DESCRIPCION	MARCA	PROCEDENCIA	TIEMPO DE ENTREGA	GARANTIA (MESES)	PRECIO UNTARIO	TOTAL	PRECIO REFERENCIAL (Bs.)
1	200	Pieza	CINTA DE ACERO ERIBAND INOX 1MM. X 3/4" (25MTS.) STOCK							70.0000
1	6000	Pieza	JUNTA ERIBAND NSF 3136-100 STOCK							0.6000
1	1000	Pieza	SOPORTE AISLADOR POLIMERICO DE ANCLAJE - SIPA STOCK							6.4900
1	500	Pieza	SOPORTE DIELECTRICO STOCK							30.0000
1	1000	Pieza	CINTA AJUSTABLE P/ POSTE - BAP (1.20 MTRS) STOCK							21.2000
1	200	Pieza	ABRAZADERAS DE 2 SEC. 8-PULGADAS STOCK							59.6000
1	150	Pieza	ABRAZADERA DE 3 SECC. ESP.1/4" 10 PULG. (MEDIANO) STOCK							86.0000

TOTAL: _____

EXPRESADO EN: ☐ BOLIVIANOS o ☐ DOLARES

FORMA DE PAGO: ☐ CONTRA ENTREGA o ☐ CON ANTICIPO (SE DEBERA PRESENTAR BOLETA DE GARANTIA)

TIEMPO DE VALIDEZ DE OFERTA: _____

NOTA:
- PLAZO DE PRESENTACION DE OFERTAS: MAXIMO 3 DIAS HABILES.
- FORMA DE PRESENTACION DE OFERTAS: EN SOBRE CERRADO Y LACRADO HASTA HORAS 18:00 DE LA FECHA DEL PLAZO ESTABLECIDO, EN OFICINAS DE ASESORIA LEGAL DE COMTECO R.L. EDIFICIO ADMINISTRATIVO - 7MO. PISO.
- EL TIEMPO DE ENTREGA DEL BIEN O SERVICIO OFERTADO, SE DEBERA ESPECIFICAR EN DIAS CALENDARIO.
- AQUELLAS PROPUESTAS QUE EXCEDAN EL 10% DEL PRECIO REFERENCIAL NO SERAN CONSIDERADAS.
- SE ADJUNTA ESPECIFICACIONES TECNICAS.

FORMULARIO DE COTIZACION NRO. 09445

FECHA: 29/01/2024

ESPECIFICACIÓN TÉCNICA
ABRAZADERA DE 2 SECCIONES

1. GENERALIDADES

Este documento describe los requisitos técnicos de la abrazadera circular de 2 secciones utilizada en el despliegue de redes de telecomunicaciones aéreas.

2. APLICACIÓN

Este elemento se emplea para la sujeción de cables.

3. CARACTERÍSTICAS

Fabricado en platino de **e = ¼"** de espesor, **a = 1½"** de ancho y **D** diámetro según pedido, con 2 pernos coche galvanizados de **5/8" x 8"**, y volandas de presión.

Acabado: galvanizado electrolítico o en caliente

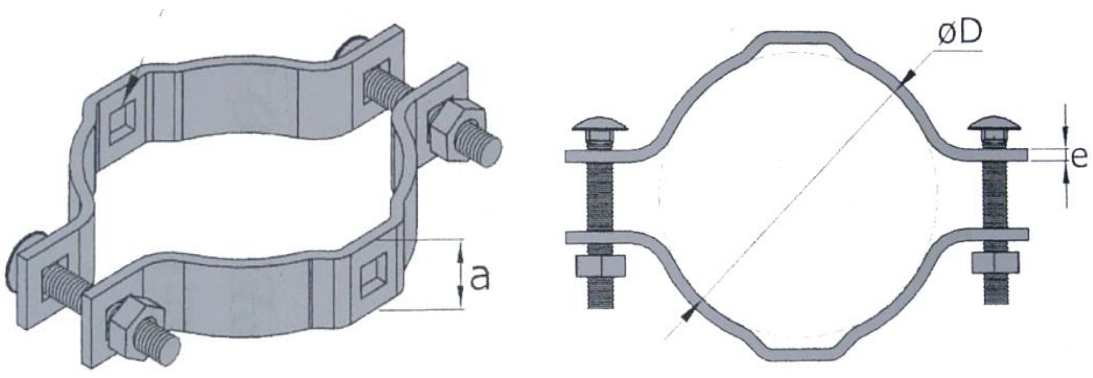

D = 6" o 150 mm.
D = 8" o 200 mm.
D = 10" o 250 mm.
D = 12" o 300 mm.
D = 14" o 350 mm.

5. GARANTÍA TÉCNICA Y ACEPTACIÓN DEL PRODUCTO

El proveedor acreditará documentalmente que las abrazaderas de 2 secciones que se suministren a COMTECO cumplen satisfactoriamente con lo establecido en la presente Especificación Técnica.

COMTECO previa a la recepción de los productos en Almacenes, podrá inspeccionar los materiales y evaluarlos, pudiendo rechazar cualquier material o lote de producto terminado que estime no utilizable o de calidad no satisfactoria.

Las unidades que se inutilicen durante el proceso de recepción, deberán ser repuestas por el fabricante sin derecho a indemnización alguna.

FORMULARIO DE COTIZACION NRO. 09445

FECHA: 29/01/2024

ESPECIFICACIÓN TÉCNICA

ABRAZADERA 3 SECCIONES

1. GENERALIDADES

Este documento describe los requisitos técnicos de la abrazadera circular de 3 secciones utilizada en el despliegue de redes de telecomunicaciones aéreas.

2. APLICACIÓN

Este elemento se emplea para la sujeción de cables.

3. CARACTERÍSTICAS

Fabricado en platino de **e = ¼"** de espesor, **a = 1½"** de ancho y **D** diámetro según pedido, con **3** pernos coche galvanizados de **5/8" x 8"**, y volandas de presión.

Acabado: galvanizado electrolítico o en caliente

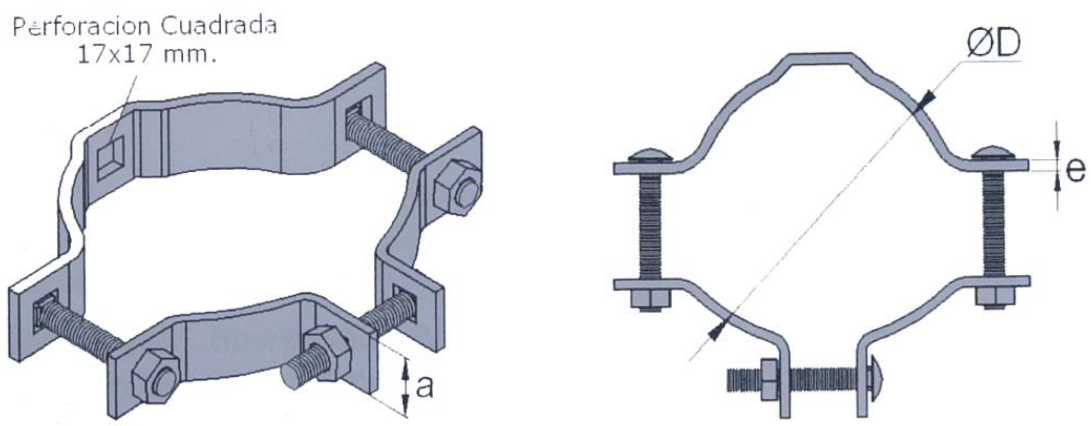

PEQUEÑO	**D =** 6" a 8"
MEDIANO	**D =** 8" a 10"
GRANDE	**D =** 10" a 12"

5. GARANTÍA TÉCNICA Y ACEPTACIÓN DEL PRODUCTO

El proveedor acreditará documentalmente que las abrazaderas de 3 secciones que se suministren a COMTECO cumplen satisfactoriamente con lo establecido en la presente Especificación Técnica.

COMTECO previa a la recepción de los productos en Almacenes, podrá inspeccionar los materiales y evaluarlos, pudiendo rechazar cualquier material o lote de producto terminado que estime no utilizable o de calidad no satisfactoria.

Las unidades que se inutilicen durante el proceso de recepción, deberán ser repuestas por el fabricante sin derecho a indemnización alguna.

FORMULARIO DE COTIZACION NRO. 09445

FECHA: 29/01/2024

ESPECIFICACIONES TÉCNICAS

CINTA AJUSTABLE PARA POSTE
(Braçadeira Ajustável para Poste – BAP)

1. DESCRIPCIÓN

La abrazadera ajustable para postes (BAP) es una cinta de acero con orificios ovalados secuenciales, que se ajusta a una superficie mediante un perno regulador en forma de gancho (perno tipo "J"). Se utiliza para sostener accesorios de anclaje y suspension de cables en postes circulares de madera y concreto.

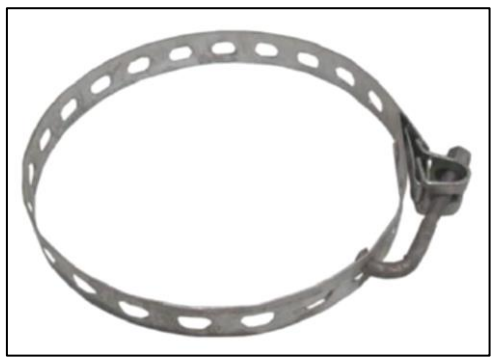

2. CARACTERÍSTICAS TÉCNICAS

- Cinta de acero de alta resistencia (vanos de 200 metros)
- Recubrimiento zincado por inmersión en caliente
- Perno J debe tener una punta que asegure correctamente a la cinta o fleje.

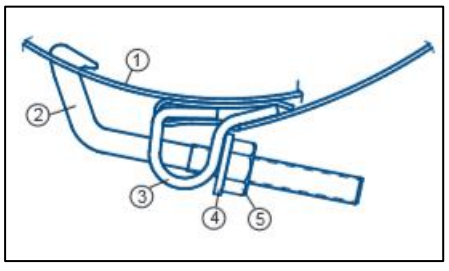

1	Fleje o cinta BAP
2	Gancho Tensor
3	Ojal de Tiro
4	Arandela Plana
5	Tuerca Hexagonal 3/8

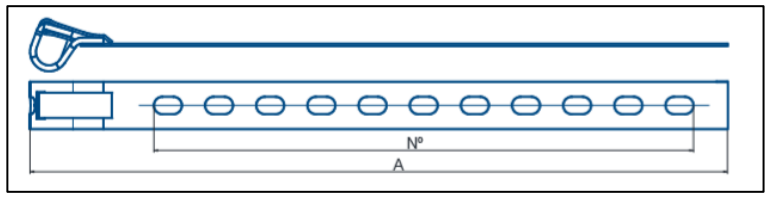

Descripción	Longitud útil (mm)	Nº de agujeros	Carga de rotura (daN)
CINTA AJUSTABLE PARA POSTE BAP-2	800	22	1500
CINTA AJUSTABLE PARA POSTE BAP-3	1200	33	1500

3. MUESTRA

Con **CARÁCTER OBLIGATORIO** el proponente deberá incluir en su propuesta **una (1)** muestra del producto, de lo contrario **no** se considerará la oferta**.**

Con **CARÁCTER OBLIGATORIO** el proponente deberá presentar los documentos o fichas técnicas del producto ofertado, de lo contrario **no** se considerará la oferta.

4. GARANTÍA DEL PRODUCTO

El Oferente garantiza que todos los materiales suministrados son nuevos, sin uso, e incorporan las últimas mejoras en cuanto a diseño y materiales.

El proveedor adjudicado garantiza que los bienes están libres de defectos que puedan manifestarse durante su uso normal y en las condiciones imperantes en el sitio donde se lo instale.

El proveedor garantiza que los materiales a entregar serán los contenidos en la oferta y la muestra presentada, pudiendo COMTECO rechazar los mismos en caso de que ello ocurra, sin costo alguno.

FORMULARIO DE COTIZACION NRO. 09445

FECHA: 29/01/2024

ESPECIFICACIÓN TÉCNICA
CINTA DE ACERO ERIBAND

1. APLICACION

Cinta Eriband, cinta Band-IT o cinta acerada de 3/4"que tiene como función la sujeción de elementos o ferretería de cables aéreos a los postes.

2. CARACTERÍSTICAS

- Debe ser de acero inoxidable, cumplir Norma AISI 201 o AISI 304, resistente a la oxidación y para uso en ambientes de alta corrosión.
- Resistencia mínima 600 N/mm^2.
- Límite de elasticidad de 250 N/mm2.
- **De 1 mm x 3/4" x 25 metros** en caja (ver figuras de referencia)

3. GARANTÍA TÉCNICA DEL PRODUCTO

El proveedor acreditará que la JUNTA ERIBAND cumple satisfactoriamente con lo establecido en la presente especificación técnica.

COMTECO previa la recepción del producto en Almacenes, inspeccionará los materiales y rechazará cualquier material que no cumpla con lo ofertado.

4. MUESTRAS

El proponente deberá entregar con **CARÁCTER OBLIGATORIO** una muestra del producto que se oferta. En caso de no hacerlo, la propuesta **no** será considerada.

FORMULARIO DE COTIZACION NRO. 09445

FECHA: 29/01/2024

ESPECIFICACIONES TÉCNICAS

SOPORTE AISLADOR POLIMERICO DE ANCLAJE - SIPA

1. DESCRIPCIÓN

Soporte utilizado para la sujeción de cables ópticos aéreos dieléctricos autosoportados (ADSS) utilizando conjuntos preformados.

2. CARACTERÍSTICAS TÉCNICAS

- El soporte debe tener recubrimiento zincado por inmersión en caliente
- Es imprescindible que cuente con aisladores cónicos.

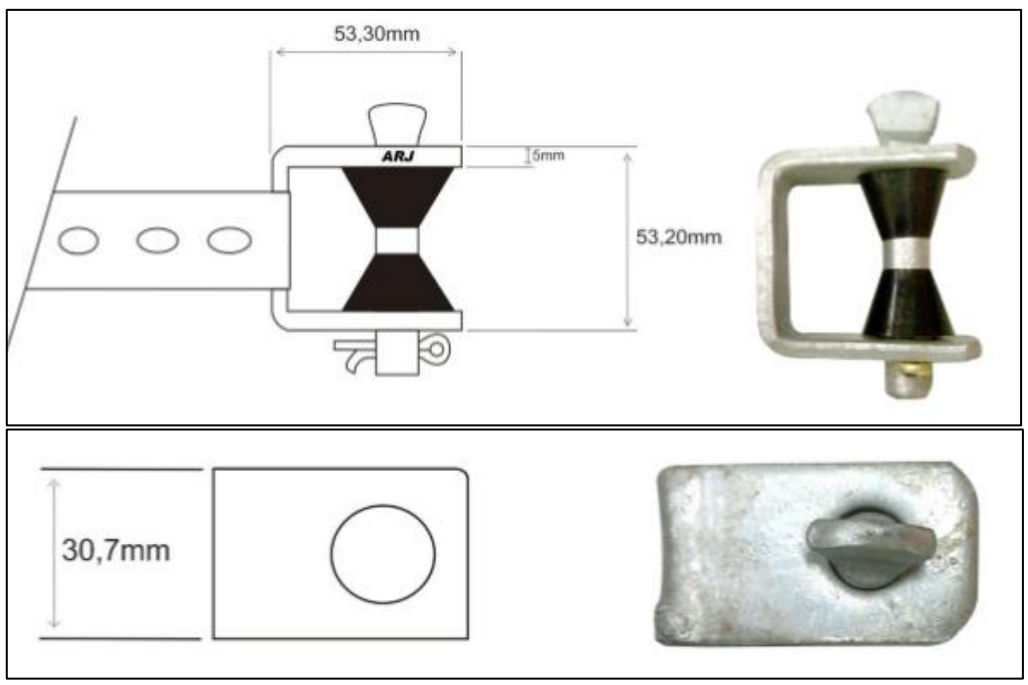

3. MUESTRA

Con **CARÁCTER OBLIGATORIO** el proponente deberá incluir en su propuesta **una (1)** muestra del producto, de lo contrario **no** se considerará la oferta**.**

Con **CARÁCTER OBLIGATORIO** el proponente deberá presentar los documentos o fichas técnicas del producto ofertado, de lo contrario **no** se considerará la oferta.

4. GARANTÍA DEL PRODUCTO

El Oferente garantiza que todos los materiales suministrados son nuevos, sin uso, e incorporan las últimas mejoras en cuanto a diseño y materiales.

El proveedor adjudicado garantiza que los bienes están libres de defectos que puedan manifestarse durante su uso normal y en las condiciones imperantes en el sitio donde se lo instale.

El proveedor garantiza que los materiales a entregar serán los contenidos en la oferta y la muestra presentada, pudiendo COMTECO rechazar los mismos en caso de que ello ocurra, sin costo alguno.

FORMULARIO DE COTIZACION NRO. 09445

FECHA: 29/01/2024

ESPECIFICACIONES TÉCNICAS

SOPORTE DIELECTRICO

1. DESCRIPCIÓN

El soporte dieléctrico es empleado para sujetar suave pero firmemente los cables ópticos aéreos dieléctricos autosoportados (ADSS) de 12 a 144 fibras y se instala en los postes de paso.

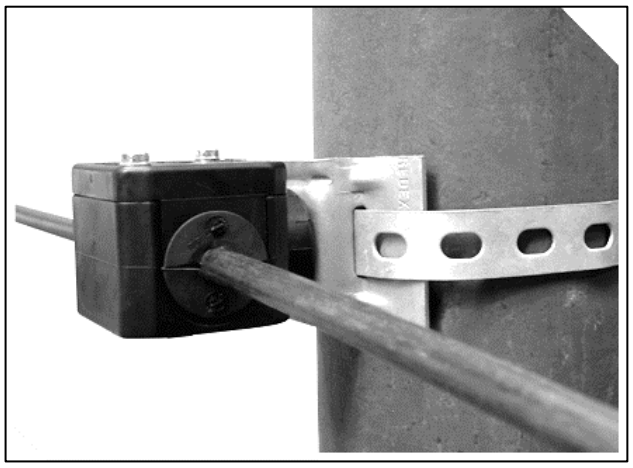

2. CARACTERÍSTICAS TÉCNICAS

El soporte Dieléctrico posee tres componentes principales:

a) Cuerpo: fabricado de material dieléctrico de alta resistencia mecánica que será fijado directamente a la estructura (poste) por donde pasara el cable.

b) Manguito en elastómero: también dieléctrico, es el componente que hace el contacto directo con el cable, envolviéndolo de modo de reducir los esfuerzos radiales de compresión, protegiendo las fibras ópticas.

c) Tapa: fabricada en el mismo material del cuerpo de soporte y completa el cierre del conjunto.

El kit completo comprende un tornillo y el elemento de sujeción para cinta ajustable para poste BAP - 2 y BAP - 3

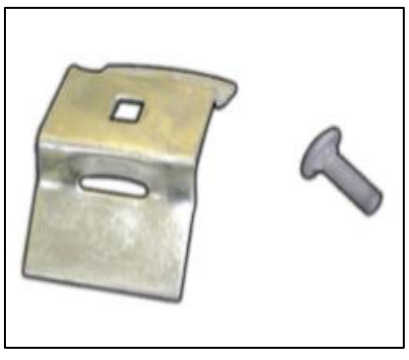

3. MUESTRA

Con **CARÁCTER OBLIGATORIO** el proponente deberá incluir en su propuesta **una (1)** muestra del producto, de lo contrario **no** se considerará la oferta**.**

Con **CARÁCTER OBLIGATORIO** el proponente deberá presentar los documentos o fichas técnicas del producto ofertado, de lo contrario **no** se considerará la oferta.

4. GARANTÍA DEL PRODUCTO

El Oferente garantiza que todos los materiales suministrados son nuevos, sin uso, e incorporan las últimas mejoras en cuanto a diseño y materiales.

El proveedor adjudicado garantiza que los bienes están libres de defectos que puedan manifestarse durante su uso normal y en las condiciones imperantes en el sitio donde se lo instale.

El proveedor garantiza que los materiales a entregar serán los contenidos en la oferta y la muestra presentada, pudiendo COMTECO rechazar los mismos en caso de que ello ocurra, sin costo alguno.